P2-LI-Q25L
Accesorios – Transductor de posición
Para los sensores de posición lineal LI-Q25L

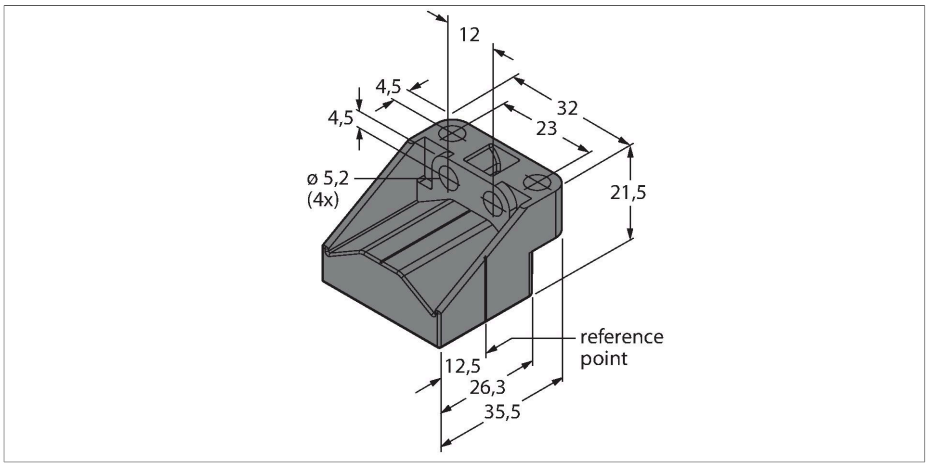

- transductor de posición libre
- Puede instalarse en un rago de distancias de 0 a 4 mm del sensor.

Tipo	P2-LI-Q25L
N.º de ID	6901042
Diseño	P2-Li-Q25L
Material de la cubierta	Plástico