Montagezubehör für induktive Sensoren ηBefestigungsschelle für Bauform M30 BST-30B

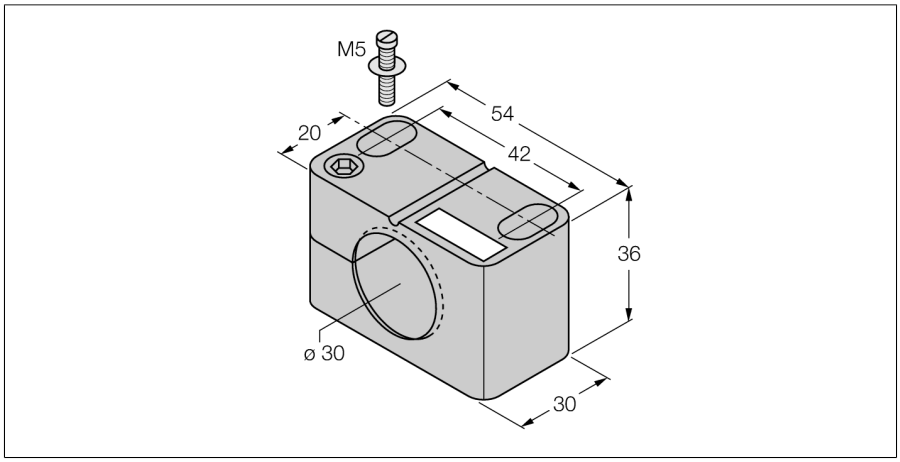

- mit Festanschlag
- Kunststoff PA6

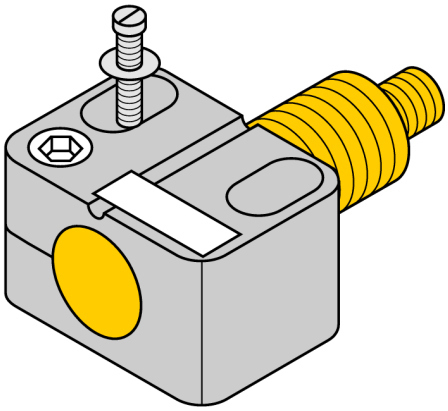

Typ	BST-30B
Ident-No.	6947216

Bauform	Zubehör für Gewinderohr, M30
Abmessungen	30 x 54 x 36 mm
Gehäusewerkstoff	Kunststoff, PA6, schwarz
Max. Anziehdrehmoment Gehäusemutter	1 Nm

Ausgabe • 2025-02-26T07:21:25+01:00